

HARMONIA врата

ИНСТРУКЦИЯ ЗА МОНТАЖ

Контакти Тел: +359 88 2122 456
E-mail: marketing.sales@emir.bg
Бул. Христо Ботев 3,
гр. Варна
www.elegans.bg

1

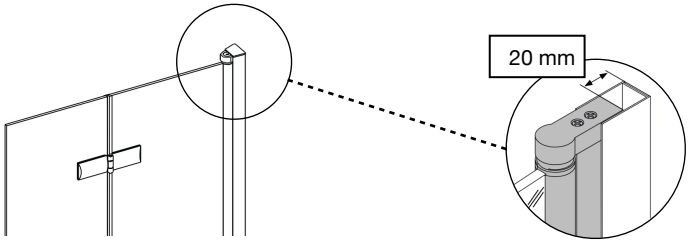

Регулиране
до + 2 cm

2

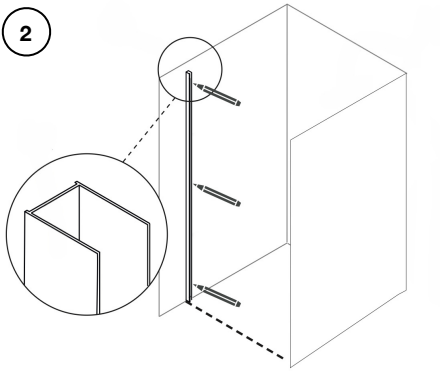

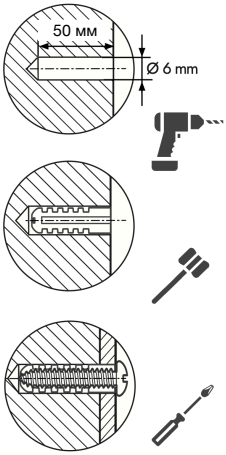

x 3

- Центърът на „F“-образния профил се определя според центъра на прага или монтажния участък.
- Пробийте „F“-образния профил на 3 места със свредло Ø5 – на 15 см отгоре, 15 см отдолу и трети отвор, съобразен с водопровода.
- Профила се нивелира към стената на желаното ниво, след което се маркират местата за отворите върху стената, като се избягват тръби и кабели.
- Пробийте маркираните отвори в стената със свредло Ø6 на дълбочина 5 см и поставете дюбели.
- „F“-профила се закрепва към стената с винтове.

3

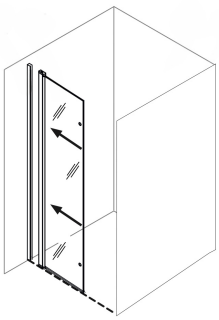

- Стъклото с профил се поставя във „F“-профила и се фиксира отгоре със самопробивен винт, за да не увисне.

4

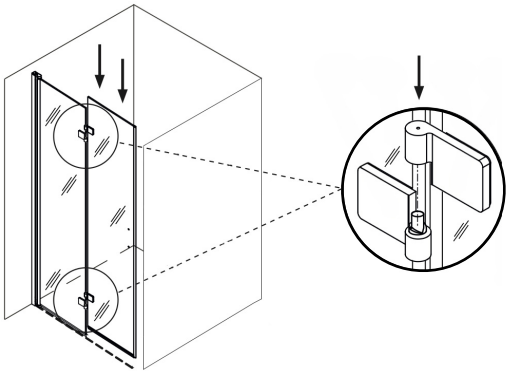

- Към вече закрепеното стъкло с профил се монтира стъклото с отворите за дръжки, с предварително монтирани панти и уплътнения.
- Поставя се средно уплътнение.

5

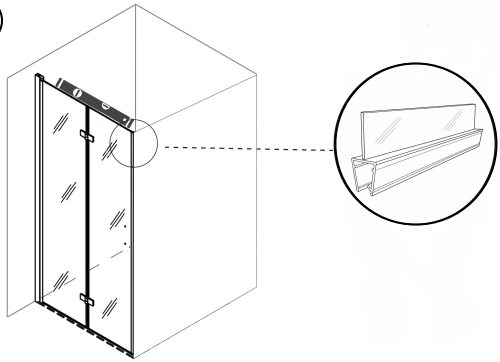

- След като средното уплътнение се постави равномерно по цялата височина и вратата е нивелирана, фиксирайте профила и отдолу на 15 см със самопробивен винт, както и в средата.

6

- Залепете подовата алуминиева лайсна и свързващия краен ъгъл плътно към пода, като оставите лайсната на 2 мм извън вратата.



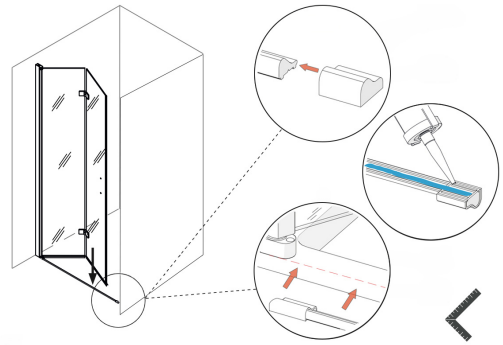

- Средното уплътнение се оразмерява така, че да не опира в подовата лайсна, след което се отрязва от горната страна по височината на стъклото.

7

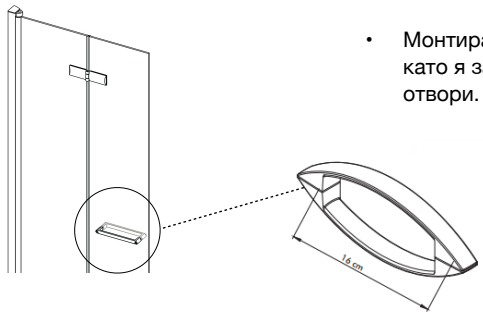

- Монтирайте дръжката към стъклото, като я закрепите в предвидените отвори.

8

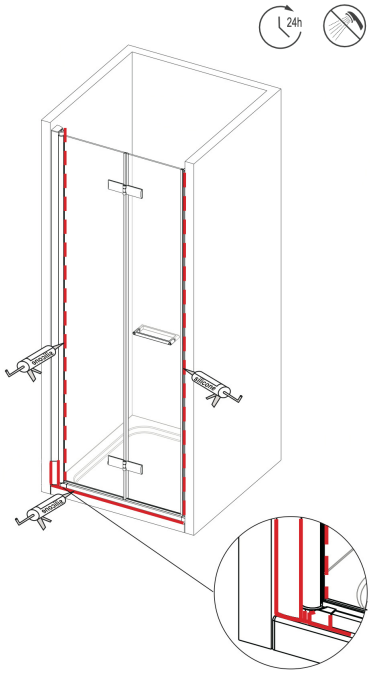

- Завършете, като нанесете санитарен силикон между профила и плочките, както и отдолу между подовата лайстна и пода за по-добра изолация.
- **Не мокрете и не използвайте душа поне 24 часа след монтажа.**

ВАЖНО

- **Не** използвайте абразивни почистващи препарати, съдържащи белина или разтворители, тези продукти ще повлияят неблагоприятно на алуминиевите профили.